Глубиномеры микрометрические со сменными стержнями

Спецификация

Ход стержня	25 мм
Шаг микровинта	0,5 мм, со стопором
Погрешность микрометрической головки (0-25 мм)	±3 мкм
Ошибка в нулевой точке из-за стержней	±4 мкм (0-150 мм) ±6 мкм (0-300 мм)
Шкала	Барабан и стебель с матовым хромовым покрытием, ø18 мм
Плоскостность базовой поверхности (основание)	1,3 мкм для 63,5 мм 2 мкм для 101,6 мм
Плоскостность измерительной поверхности (стержня)	0,3 мкм
Параллельность измерительной (стержень) и опорной (основание) поверхностей	(4+ L/50) мкм L=макс. измеряемая длина (мм)
Измерительные поверхности	Закалённые, тонкая шлифовка, полировка
Основание	Закалённая инструментальная сталь
Измерит. усилие	5-10 Н
Цена деления	0,01 мм
Комплектация	Коробка, ключ

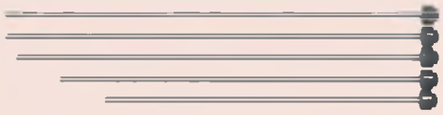

Серия 129

Эти микрометрические глубиномеры со сменными стержнями применяются для решения широкого круга измерительных задач. Особенности:

– Сменные полированные стержни ø4 мм.
– Трещотка обеспечивает постоянное измерительное усилие.
– Стопор измерительного стержня.

129-112

Метрические Основание 101,6 x 16 мм

№	Диапазон [мм]	Количество стержней	Масса [г]
129-155	0-25		290
129-113	0-50	2	310
129-114	0-75	3	330
129-115	0-100	4	355
129-116	0-150	6	410
129-153	0-300	12	640

Метрические Основание 63,5 x 16 мм

№	Диапазон [мм]	Количество стержней	Масса [г]
129-154	0-25		240
129-109	0-50	2	260
129-110	0-75	3	280
129-111	0-100	4	310
129-112	0-150	6	370
129-152	0-300	12	600

Также доступно! Дюймовые модели

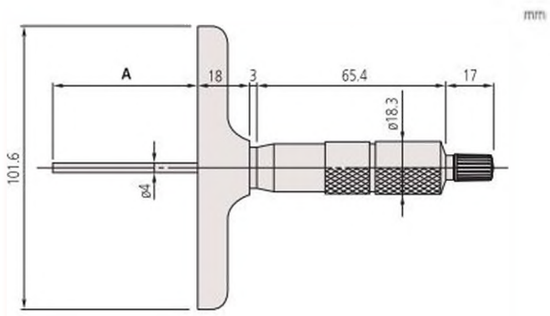

A = диапазон

Все продукты предназначены для продажи юридическим лицам. Иллюстрации продуктов приведены без обязательств. Описания продуктов, в частности технические характеристики, соответствуют действительности только при предварительном подтверждении.

Mitutoyo